Key-Plan - scala 1:500

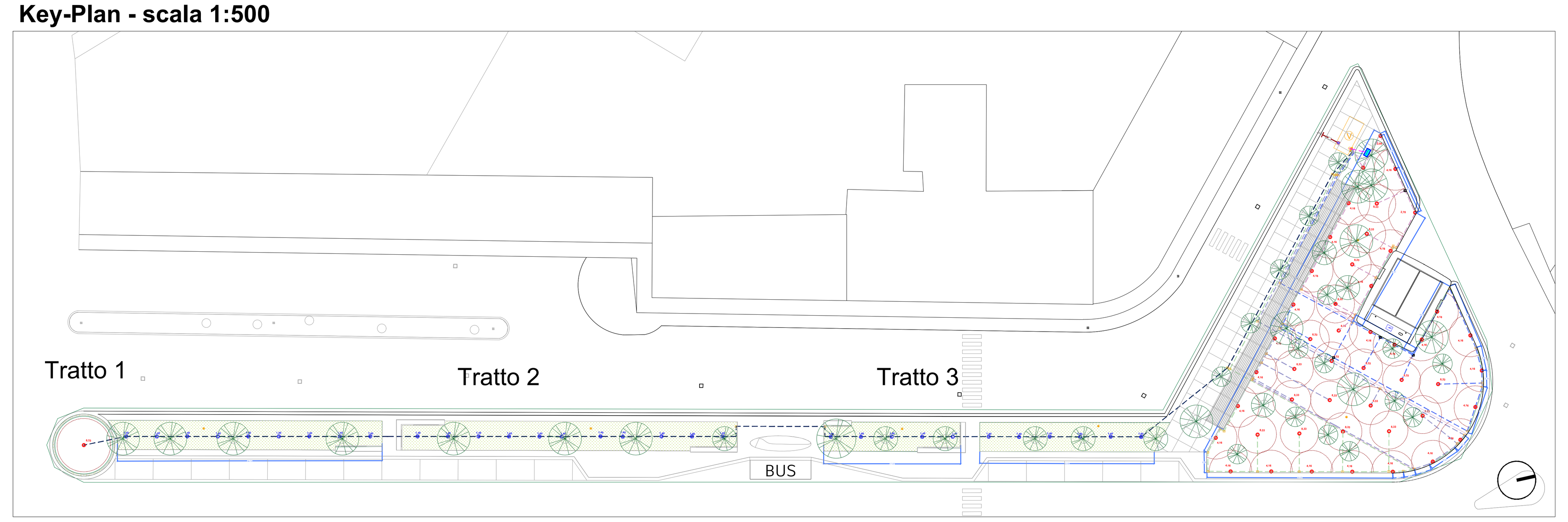

Tratto 1
Planimetria posizionamento irrigatori - scala 1:100

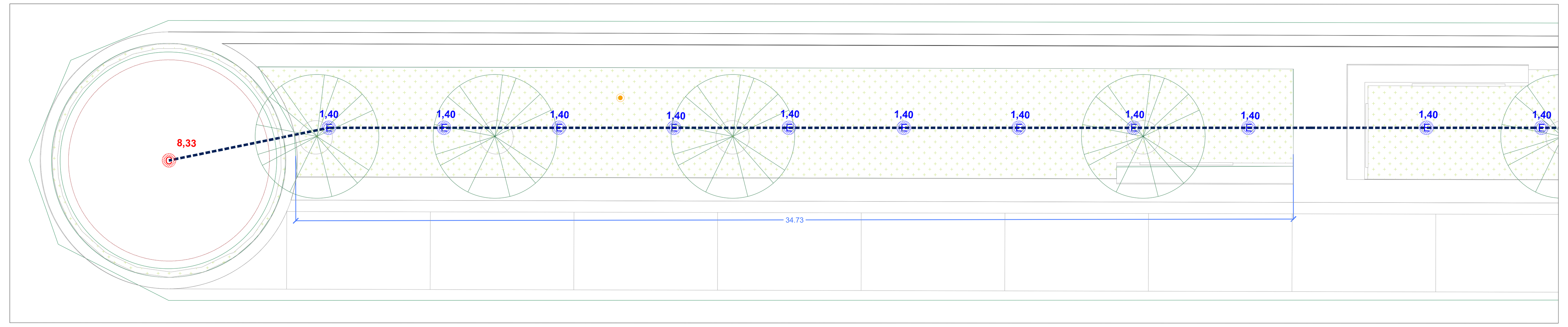

Tratto 2
Planimetria posizionamento irrigatori - scala 1:100

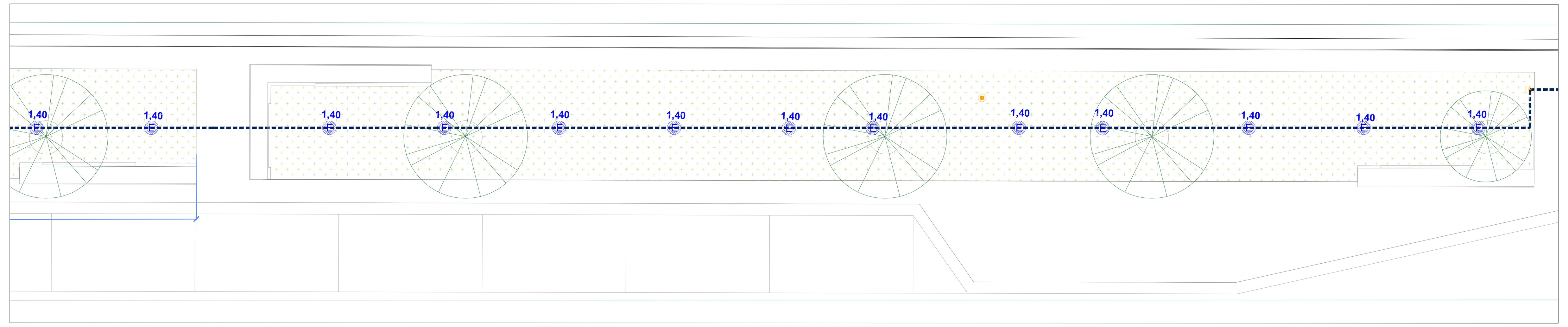

Tratto 3
Planimetria posizionamento irrigatori - scala 1:100

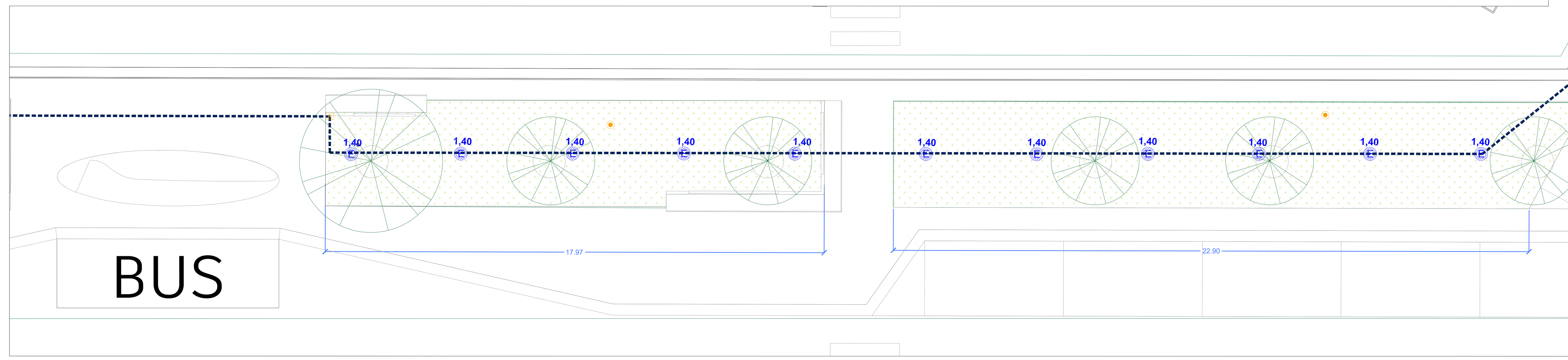

Dettaglio centralina idraulica

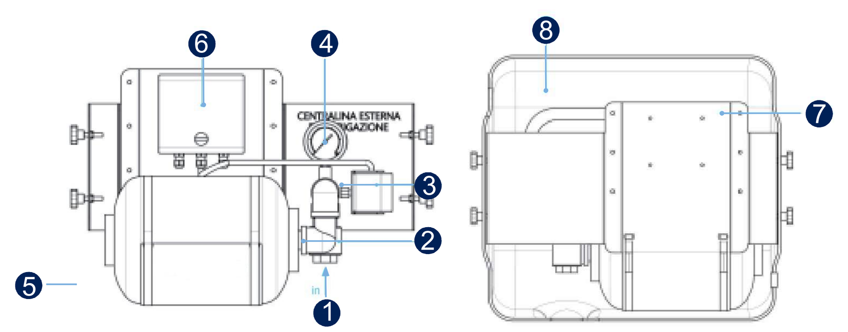

1. Ingresso tubo Ø 1" mandata pompa
2. Valvola di non ritorno Ø 1"
3. Pressotato
4. Manometro
5. Vaso di espanzione litri 8
6. Quadro elettrico di comando
7. Lamiera di assemblaggio e staffaggio a parete
8. Box di protezione centralina

Dettaglio Pompa idraulica

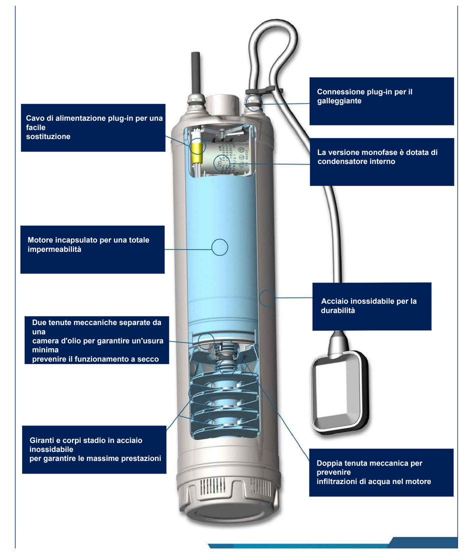

Dettaglio Sensore di umidità

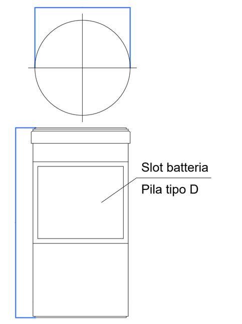

Specifiche Tecniche:
- Autonomia pari a 12 mesi con una trasmissione giornaliera
- Temperatura di lavoro 0-50°

Dettaglio Irrigatori A B C D

MODELLO:
- UNI- Spray US - 410

Specifiche
- Pressione: da 1,0 a 2,1 bar
- Gittata : da 2,1 a 5,55 m

Dimensioni
- Attacco da 1/2" filettato femmina
- Diametro esposto: 3,2cm
- Altezza del corpo:
  US-200 - 9,6 cm
  US-400 - 15,0 cm
- Altezza di sollevamento :
  US-200 - 5,1cm
  US-400 - 10,2cm

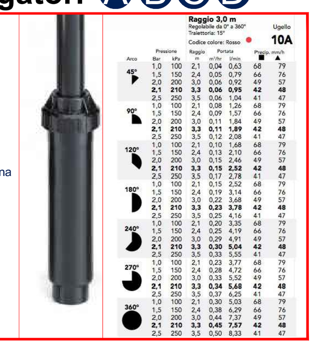

Dettaglio Irrigatori gittata corta E

MODELLO:
- SRM-04 - Azo 10cm

Specifiche
- Tasso di scarico: da 1,72 bar
- Gittata : da 4 m

Dimensioni
- Altezza totale: 17cm
- Attacco femmina : 1/2" 1,27cm
- Diametro esposto : 3cm

SRM – Dati di funzionamento degli ugelli						
Ugello	Pressione Bar	Pressione kPa	Gittata m	Portata m³/hr	Portata l/min	Precip mm/hr
	1,7	172	4,0	0,08	1,4	11 / 12

Tipologia irrigatori

A — Irrigatore tipo pop-up 90°
Dati di funzionamento degli ugelli:
Pressione 2.5 Bar
Gittata 3.5 m
Angolo 90°
Portata 2,08 l/m

B — Irrigatore tipo pop-up 180°
Dati di funzionamento degli ugelli:
Pressione 2.5 Bar
Gittata 3.5m
Angolo 180°
Portata 4,16 l/m

C — Irrigatore tipo pop-up 360°
Dati di funzionamento degli ugelli:
Pressione 2.5 Bar
Gittata 3,5 m
Angolo 360
Portata 8,33 l/m

D — Irrigatore tipo pop-up 120°
Dati di funzionamento degli ugelli:
Pressione 2.5 Bar
Gittata 3,5 m
Angolo 120
Portata 2,78 l/m

E — Irrigatore tipo pop-up 180°
Dati di funzionamento degli ugelli:
Pressione 2.5 Bar
Gittata corta
Angolo 180
Portata 1,40 l/m

Tipologia linee di irrigazione

Irrigatori a pioggia, sistema circolare

Linea	Irrigatori	Portata totale
LINEA 1	7 Irrigatori a pioggia, 180°, portata 4,16 l/m 5 Irrigatori a pioggia, 360°, portata 8,33 l/m 1 Irrigatore a pioggia, 90°, portata 2,08 l/m 1 Irrigatore a pioggia, 120°, portata 2,78 l/m	75,63 l/m
LINEA 2	8 Irrigatori a pioggia, 180°, portata 4,16 l/m 5 Irrigatori a pioggia, 360°, portata 8,33 l/m	74,93 l/m
LINEA 3	4 Irrigatori a pioggia, 180°, portata 4,16 l/m 6 Irrigatori a pioggia, 360°, portata 8,33 l/m	66,62 l/m
LINEA 4	7 Irrigatori a pioggia, 180°, portata 4,16 l/m	54,11 l/m
LINEA 5	1 Irrigatori a pioggia, 360°, portata 8,33 l/m 31 Irrigatori a pioggia, 180°,gittata corta, portata 1,40 l/m	51,73 l/m

KEY PLAN

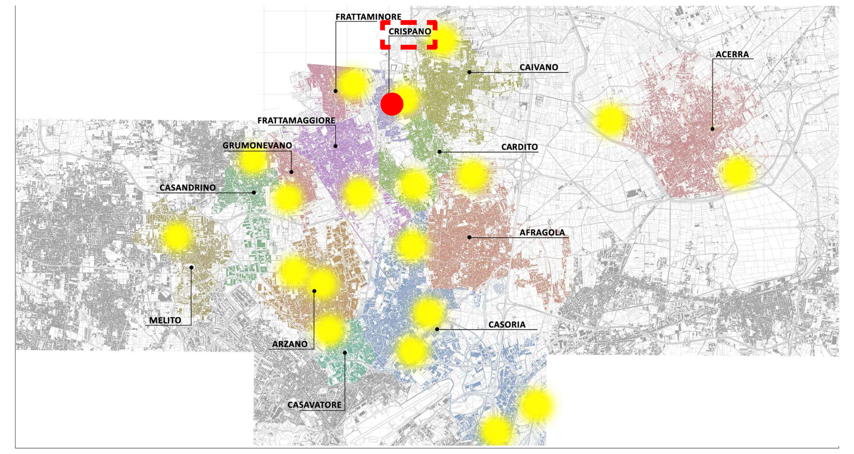

LEGENDA

Simbolo	Descrizione	Simbolo	Descrizione
X,XX	Quote lineari	X tav	Riferimento dettaglio in altro elaborato
	Armadio quadri; Dimensione (LxAxP): 80x180x60 cm; n° elementi = 1	XX	Irrigatori a pioggia; sistema circolare; n°elementi = 48
V	Vasca di raccolta delle acque; Dimensione (LxAxP): 465x210x266 cm; n° elementi = 1	XX	Irrigatori a pioggia; sistema circolare gittata corta n° elementi = 31
P	ElettropompaES 5/4 di rilancio sommersa da 6"; Diametro: 138mm Potenza 75KW; n° elementi = 1	R	Raccordi angolari; n° elementi = 46
	Elettrovalvola; n° elementi = 5		Sensori di umidità del terreno; Connettività: Modern GPRS dual band. n°elementi = 6
	Collegamento fognatura esistente		Centralina esterna irrigazione; Dimensione (LxAxP): 58x30x60 cm; n° elementi = 1
	Linea 1- IDR : Tubo in polietilene conforme alla norma UNI EN 12210 per condotte di approvvigionamento idrico - diametro esterno 32 mm		Cavo Bt per collegamento della centralina di programmazione alla pompa idraulica; Dimensione 3x2.5 mm2
	Linea 2 - IDR : Tubo in polietilene conforme alla norma UNI EN 12210 per condotte di approvvigionamento idrico - diametro esterno 32 mm		Linea 4 - IDR : Tubo in polietilene conforme alla norma UNI EN 12210 per condotte di approvvigionamento idrico - diametro esterno 32 mm
	Linea 3 - IDR : Tubo in polietilene conforme alla norma UNI EN 12210 per condotte di approvvigionamento idrico - diametro esterno 32 mm		Linea 5 - IDR : Tubo in polietilene conforme alla norma UNI EN 12210 per condotte di approvvigionamento idrico - diametro esterno 32 mm

COMUNE DI CARDITO
Città Metropolitana di Napoli

Cardito (Capofila) · Acerra · Afragola · Arzano · Caivano · Casandrino · Casavatore · Casoria · Crispano · Frattamaggiore · Frattaminore · Grumo nevano · Melito

PROGETTO DEFINITIVO

Appalto integrato sulla base del progetto di fattibilità tecnica ed economica "Smart City Napoli Nord - Piani Urbani Integrati – M5C2 – I.2.2"
CIG 972663946C CUP I45I22000020006 - CUP I45I22000030006

RTI

OPUS COSTRUZIONI S.P.A.
Capogruppo
P.IVA 07201350639
Via Campana 233, Pozzuoli

ARCHIVOLTO SRL
Mandante
P.IVA 07162480631
Via O. P. Cafaro n.4, Napoli

RTP

SAG ARCHITETTURA SRLS
P.IVA 09189081210
Sede legale: Via Posillipo 66, Napoli

MASCOLO INGEGNERIA SRL
P.IVA 08524811216
Sede legale: Via Gramsci 19, Cicciano

ELECTA SRL
P.IVA 04082971211
Sede legale: Via Principe di Piemonte 109, Roccarainola

RUP
Arch. Pasquale Imbemba

PROGETTO IDRICO - (Crispano Via Santa Barbara)
Planimetria impianto di irrigazione

DATA EMISS.: Dicembre2023 · SCALA: VARIE · FORMATO: A1+ · CODIFICA: CSP.PD.IDS.G.002

REVISIONE	DESCRIZIONE	DATA	APPROVATO DA
00	prima emissione	Dicembre2023	